ՀԵՆԱՍՅՈՒՆ

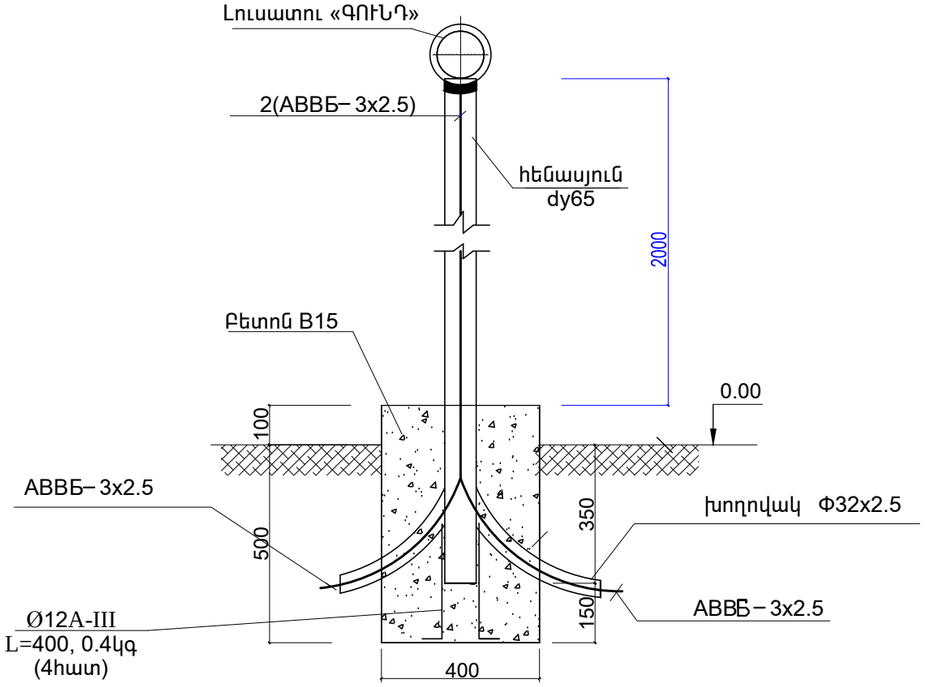

ԿՏՐՎԱԾՔ A - A

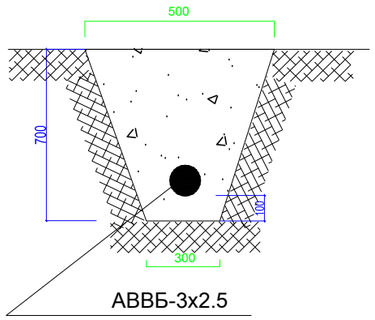

0.7

Արտաքին էլ.լուսավորության մասնագիր

ՀՀ ը/կ	Սարքավորումների և նյութերի անվանումը	Չափ. միավ.	Քանակը
1	2	3	4
1	Բետոնե հիմքերի պատրաստում հենարանների տակ մակնիշը B15(200)	մ³	0.6
2	Հենասյուն պողպատե խողովակներից d=76x3.5, H=2.5մ	հատ	6
3	Մետաղական խողովակ d=32x2.5 l=0.5մ /12 հատ	գմ	6.0
4	Պողպատե ամրան A500C	տ	0.01
5	ABBБ 3x2.5 մմ2 հատվածքով ալյումինե հաղորդալարի անցկացում	գմ	150.0
6	ABBГ 3x2.5 մմ2 հատվածքով ալյումինե հաղորդալարի անցկացում	գմ	50.0
7	«ԳՈՒՆԴ» տիպի լուսատուների տեղադրում	կ-տ	6
8	III կարգի գրունտի մշակում ձեռքով	մ3	25.6
9	Գրունտի ետլիցք ձեռքով	մ3	25.2
10	Ավելորդ գրունտի բարձում ձեռքով ինքնաթափ մեքենաների վրա	մ3	0.4
11	Ավելորդ գրունտի տեղափոխում մինչև 2 կմ	տ	0.7
12	Հենասյուների ներկում 2 անգամ	մ²	3.0

Ծրագրի առաջադրանք՝ TAT-05				Աբովյանի մանկապարտեզի կառուցում		
				էլեկտրատեխնիկական մաս	Փուլ	Թերթ	Թերթեր
					ԱՆ	ԷՏ-6	6
Նախագծ.	.			Արտաքին էլ. լուսավորություն	INTER energia	ՀԱՏԵՐ էներգիա ՍՊԸ
Գլխ. մասն.	.					
Պաշտոն	Ազգանուն	Ստորգր.				